STANDARDUTFÖRANDE

Cylindrisk skruv med invändig sexkant och bricka i AISI 304 rostfritt stål.

- **GN 355-ST**: gängad kropp i svartoxiderat stål, konvex bricka i härdat stål.
- **GN 355-NI**: gängad kropp och konvex bricka i AISI 303 rostfritt stål.

KÄNNETECKEN OCH ANVÄNDNING

GN 355 utjämningsdetalj används för att realisera utjämning mellan två plattor på maskiner och utrustning.
Börja med att göra en axiell justering genom att skruva åt den gängade kroppen med hjälp av verktyg GN 355.1 (se sidan 659).
Dra sedan åt skruven som pressar den gängade kroppen mot den konvexa bricka vilket ger en vinkeljustering.
Värdena på w och x som visas i tabellen, och de som är relaterade till den statiska lasten måste betraktas som referensvärden, vilket kan skilja sig åt beroende på typ av applikation
Ytterligare teknisk information finns tillgänglig i "Bruksanvisningar".





Exempel på applikation

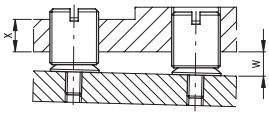

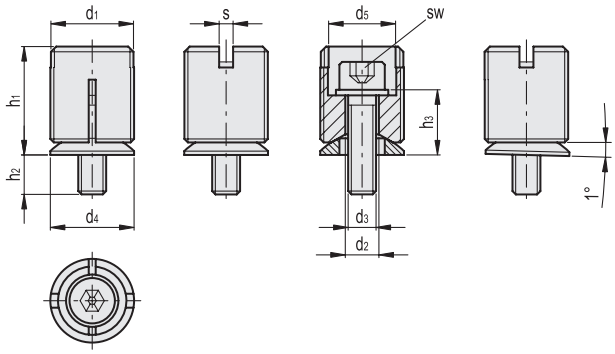

GN 355-ST

Kod	Benämning	d1	d2	d3	d4	d5	h1	h2	h3	sw	t	s	w	x	Statisk belastning [N]	Monteringsverktyg	⚖
GN.21303	GN 355-M12X1-4.5-ST	M12X1	4.5	M4	12	9.1	19.1	10.9	9.1	3	3	2	8	8	4400	GN 355.1-12	11
GN.21307	GN 355-M18X1-7-ST	M18X1	7	M6	17	12.6	26.8	10.1	14.9	5	3	2	13	12	10000	GN 355.1-18	36
GN.21311	GN 355-M24X1.5-9-ST	M24X1.5	9	M8	24	19.6	31.1	11.3	18.7	6	6	4	17	16	29500	GN 355.1-24	63
GN.21315	GN 355-M30X1.5-13-ST	M30X1.5	13	M12	30	25.6	32.6	20.4	19.6	10	6	4	17	20	43000	GN 355.1-30	124
GN.21319	GN 355-M36X1.5-18-ST	M36X1.5	18	M16	36	31.6	45.7	15.8	24.2	14	6	4	21	24	91000	GN 355.1-36	228

GN 355-NI

INOX STAINLESS STEEL

Kod	Benämning	d1	d2	d3	d4	d5	h1	h2	h3	sw	t	s	w	x	Statisk belastning [N]	Monteringsverktyg	⚖
GN.21301	GN 355-M12X1-4.5-NI	M12X1	4.5	M4	12	9.1	19.1	10.9	9.1	3	3	2	8	8	4400	GN 355.1-12	11
GN.21305	GN 355-M18X1-7-NI	M18X1	7	M6	17	12.6	26.8	10.1	14.9	5	3	2	13	12	10000	GN 355.1-18	36
GN.21309	GN 355-M24X1.5-9-NI	M24X1.5	9	M8	24	19.6	31.1	11.3	18.7	6	6	4	17	16	29500	GN 355.1-24	63
GN.21313	GN 355-M30X1.5-13-NI	M30X1.5	13	M12	30	25.6	32.6	20.4	19.6	10	6	4	17	20	43000	GN 355.1-30	124
GN.21317	GN 355-M36X1.5-18-NI	M36X1.5	18	M16	36	31.6	45.7	15.8	24.2	14	6	4	21	24	91000	GN 355.1-36	228

Alla rättigheter förbehållna i enlighet med lagen. Ange alltid källan vid reproduktion av våra ritningar.